証券コード：6022

第123期 中間報告書

2020年4月1日～2020年9月30日

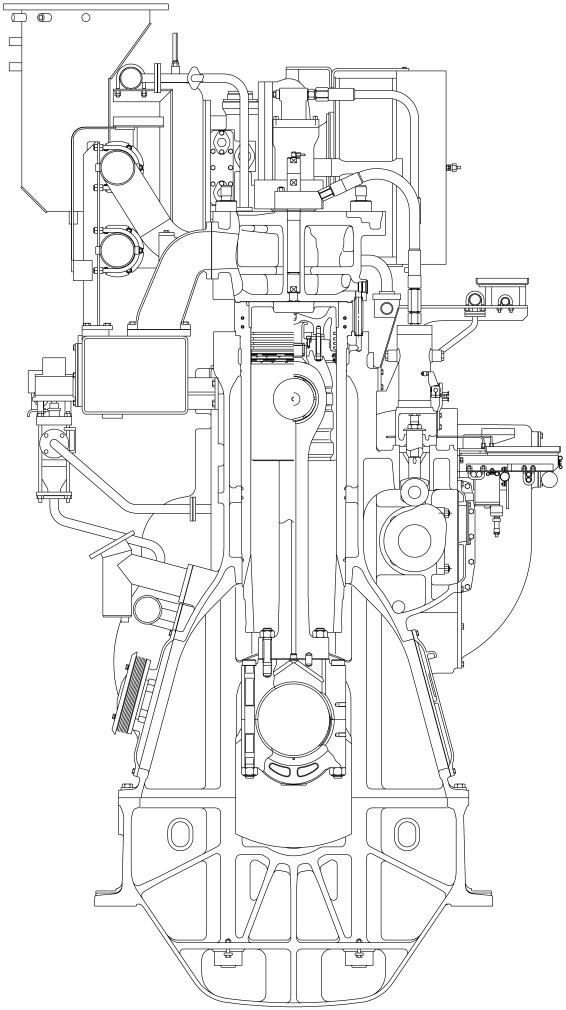

4-STROKE DIESEL ENGINE
(AX34A)

株式会社 赤阪鐵工所

To Our Stockholders

株主の皆様へ

代表取締役会長兼社長
杉本　昭

株主の皆様におかれましては、平素より事業活動にご理解、ご支援を賜り厚く御礼を申し上げます。
ここに当社第123期中間期（自　2020年4月1日　至　2020年9月30日）の業績をとりまとめましたので、その概要をご報告申し上げます。

当中間期におけるわが国経済は、新型コロナウイルス感染症の長期化により、社会・経済活動に大きな制限を受け、景気動向は悪化しております。国内外における感染症拡大防止策を講じつつ段階的な経済活動の再開が模索されておりますが、感染症の収束が見えない中、本格的な回復には依然として先行き不透明な状況で推移しております。
海運業界は、大荷主である国内製鉄会社の製鉄所の閉鎖計画等が新型コロナウイルス感染症による景気悪化の影響により前倒しされて荷役需要も減少している中、海運会社は船舶の環境規制への対応を探る姿勢が強く、新造船の発注に慎重な状況であります。
造船業界は、新造船需要が世界的に少なく、各造船所の大半が2021年納期までの受注であり2022年以降の受注確保に厳しい状況が続いております。
このような状況下、当社の経営成績は、前年に受注した主機関の売上もあり売上台数は2台減で収まりました。しかしながら、新型コロナウイルス感染症拡大に伴う、営業活動の大幅な制限により部品・修理工事等をはじめ全体的に売上が減少しました。材料費等の変動費については、仕事量減少に伴い減少しましたが、減価償却費等の固定費については変動費ほど減少はせず、販売費及び一般管理費の試験研究費は環境規制対応のため増加する等、売上高減少に比べ売上原価や販売費及び一般管理費が減少しなかったことから、当中間期は、売上高4,495百万円（前年同期比2.5％減）、経常損失80百万円（前年同期は経常利益32百万円）、中間純損失88百万円（前年同期は中間純利益22百万円）となりました。

株主の皆様におかれましては、今後とも変わらぬご支援を賜りますようお願い申し上げます。

2020年11月

Financial Highlight

業績の推移

◆売上高◆

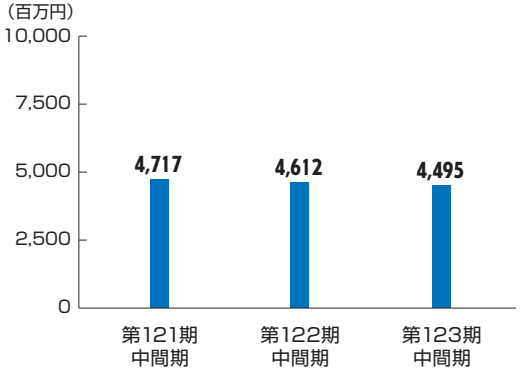

◆経常利益◆

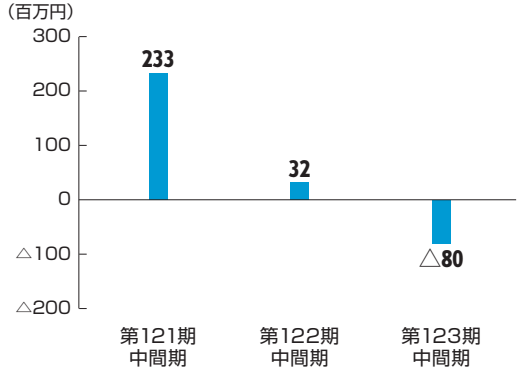

◆中間純利益◆

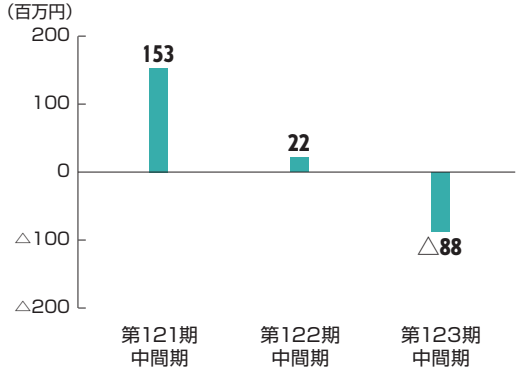

財務情報

当中間期末の総資産は11,680百万円となり、前事業年度末に比べ447百万円減少いたしました。主な要因は、売上債権の回収による現金及び預金の増加（413百万円）、環境規制に対応するガス機関等の固定資産の増加（163百万円）等に比べ、新型コロナウイルス感染症の影響に伴う営業活動の制限による売上債権の減少（578百万円）や、既受注製品の出荷による棚卸資産の減少（425百万円）等が多かったことによるものです。

当中間期末の負債は3,942百万円となり、前事業年度末に比べ395百万円減少いたしました。主な要因は、仕事量減少による仕入債務の減少（518百万円）等によるものです。

当中間期末の純資産は7,737百万円となり、前事業年度末に比べ51百万円減少いたしました。主な要因は、前事業年度末に比べ有価証券評価差額金は増加（77百万円）しましたが、中間純損失の計上等による利益剰余金の減少（129百万円）等によるものです。

この結果、当中間期末における自己資本比率は66.2%となりました。

貸借対照表（要旨）

（単位:百万円）

科　　目	当中間期（2020年9月30日現在）
資産の部	
流動資産	**7,486**
固定資産	**4,194**
有形固定資産	2,866
無形固定資産	98
投資その他の資産	1,230
資産合計	**11,680**
負債の部	
流動負債	**3,377**
固定負債	**565**
負債合計	**3,942**
純資産の部	
株主資本	**7,558**
評価・換算差額等	**179**
純資産合計	**7,737**
負債純資産合計	**11,680**

キャッシュ・フロー計算書（要旨）

（単位:百万円）

科　　目	当中間期（2020年4月 1日から 2020年9月30日まで）
営業活動によるキャッシュ・フロー	577
投資活動によるキャッシュ・フロー	△107
財務活動によるキャッシュ・フロー	△50
現金及び現金同等物の増減額（△は減少）	419
現金及び現金同等物の期首残高	1,539
現金及び現金同等物の中間期末残高	1,958

損益計算書（要旨）

（単位:百万円）

科　　目	当中間期（2020年4月 1日から 2020年9月30日まで）
売上高	4,495
売上原価	3,904
売上総利益	590
販売費及び一般管理費	732
営業損失	**141**
営業外収益	66
営業外費用	6
経常損失	**80**
特別損失	5
税引前中間純損失	**86**
法人税等	2
中間純損失	**88**

Stock Information

株式の状況 (2020年9月30日現在)

① 発行可能株式総数　3,200,000株
② 発行済株式総数　1,540,000株
③ 株主数　1,174名
④ 大株主

株主名	持株数	持株比率
アカサカ共栄会	217千株	15.9%
DNB BANK ASA CLIENT ACCOUNT	97	7.1
株式会社　静岡銀行	64	4.7
株式会社　みずほ銀行	64	4.7
東京アカサカ共栄会	60	4.4
赤阪　治恒	46	3.3
赤阪　雄一朗	45	3.3
株式会社ジャパンエンジンコーポレーション	41	3.0
株式会社日本カストディ銀行（信託E口）	34	2.5
久門　喜久男	25	1.8

(注1)自己株式(180千株)は上記記載から除いております。
(注2)持株比率は自己株式(180千株)を控除して計算しています。

⑤ 株式の分布状況

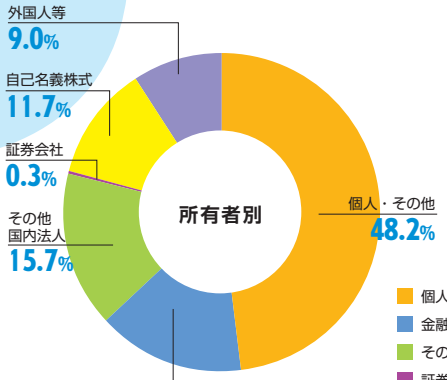

個人・その他	743,496株
金融機関	232,250株
その他国内法人	241,297株
証券会社	4,950株
自己名義株式	180,789株
外国人等	137,218株

Shareholder Information

株主メモ

事業年度	毎年4月1日から翌年3月31日まで
定時株主総会開催時期	事業年度終了後3ケ月以内
配当金受領株主確定日	3月31日
株主名簿管理人	東京都千代田区丸の内一丁目4番1号 三井住友信託銀行株式会社
同連絡先 (郵便物送付先 電話照会先)	〒168-0063　東京都杉並区和泉二丁目8番4号 三井住友信託銀行株式会社　証券代行事務センター 電話　0120-782-031（フリーダイヤル）
同取次窓口	三井住友信託銀行株式会社　全国各支店
公告方法	電子公告 公告掲載URL　https://www.akasaka-diesel.jp/ 但し、事故その他やむを得ない事由によって電子公告による公告をすることができない場合は、東京都において発行する日本経済新聞に掲載します。

お知らせ

◆住所変更、単元未満株式の買取・買増請求等のお申出先について◆
株主様の口座のある証券会社にお申出ください。なお、証券会社に口座がないため特別口座が開設されました株主様は、特別口座の口座管理機関である三井住友信託銀行株式会社にお申出ください。

◆未払配当金の支払について◆
株主名簿管理人である三井住友信託銀行株式会社にお申出ください。

● 投資家の皆様へ

当社のホームページに財務情報や株式情報を紹介しております。

株式会社 赤阪鐵工所
〒100−0006　東京都千代田区有楽町一丁目7番1号　有楽町電気ビル南館14階
TEL 03−6860−9081　FAX 03−6860−9083